D480K端子承认图面

REV	SYM	REVISION RECORD	DR.	APPR.	DATE
A/0		原 始 版 本			B
A/1	pn	修改料号	WZY		20161004
A/2		增加头部配合尺寸；增加电镀	WZY		20200102
A/3		取消端子表面处理说明	YF		20220301

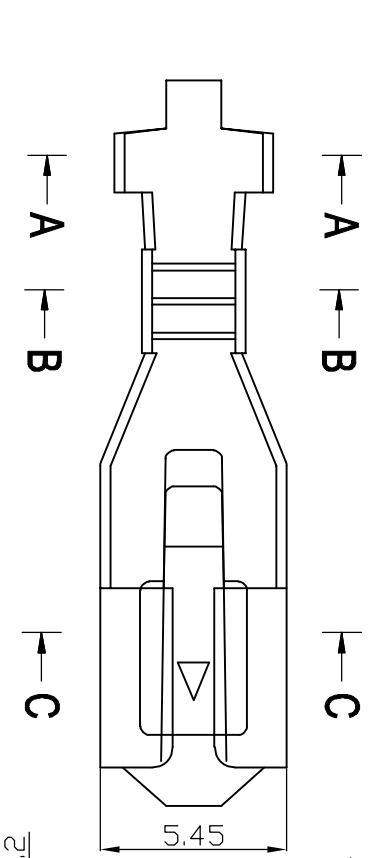

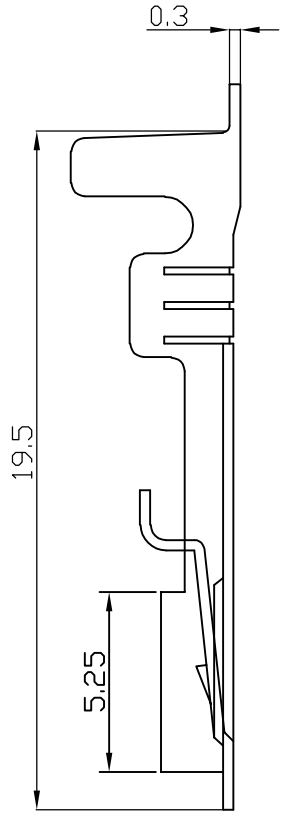

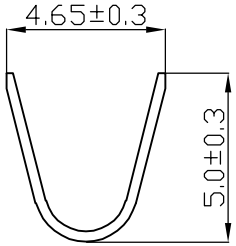

A-A

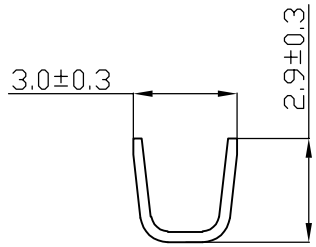

B-B

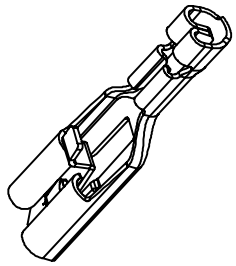

3-D View After crimping



端子出料方式 Terminal discharge mode

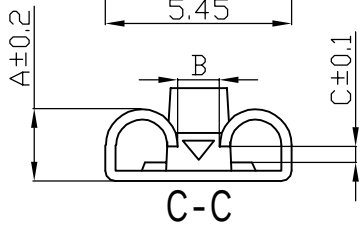

C-C

Part No.	A	B	C	Material thickness	Mating tab thickness	Wire Range	Insulation O.D	Section Area	Qty/Reel
D480K-TB305B	2.25	1.15	0.35	0.3	0.5	AWG #20 to #16	1.9~3.1mm	0.52~1.31mm²	8000pcs
D480K-TB308B	2.35	1.25	0.65	0.3	0.8	AWG #20 to #16	1.9~3.1mm	0.52~1.31mm²	8000pcs

未注公差				LHE® 浙江联和电子有限公司 ZHEJIANG LIANHE ELECTRONICS CO.,LTD					
X.°±3°		X.X°±0.5°							
>0~3	>3~18	>18~50	>50~120	单位	比例	Design Units	SIZE	页码	
±0.12	±0.15	±0.3	±0.5	MM Only	——	METRIC	A4		
制作	审核	批准		材料	图号			Part No.	
				见图解	品名	4.8(187)直锁端子			

旧底图总号

底图总号

签字

日期